

## MINI F

| | |
|---|---|
| **Código artículo** | **86.D102.6331.02** |
| **Tipo de producto** | **Indoor** |
| **Categoría** | **Downlights** |
| **Familia** | **MINI** |
| **Subfamilia** | **MINI F** |
| **Pictograms** | CRI 90 · CE · Driver INCL. · On Off · DALI · IP 20 |

| **Dimensions** | |
|---|---|
| **Product dimensions (mm)** | **Ø55*H103mm** |

| **Producto** | |
|---|---|
| **Potencia real (W)** | **10** |
| **Flujo luminoso real (lm)** | **951.6** |
| **Eficacia luminosa (lm/W)** | **95.16** |
| **Ángulo de apertura** | **36** |
| **Tiempo de vida** | **50000 h L80B10** |
| **IP** | **20** |
| **Equipo** | **ON/OFF** |
| **Temperatura de color (K)** | **3000** |
| **Consistencia de color (SDCM)** | **SDCM3** |
| **CRI** | **90** |

## Esquema

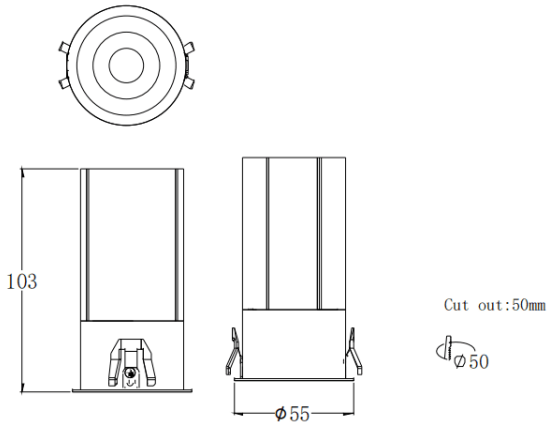


## Curva fotométrica

